www.jk-machinery.cz

jk machinery

Modular-Reinigungsmaschinen JCM

VibroMAX®

Wir trennen die Spreu vom Weizen

- Vorreinigung, Reinigung und Saatgutreinigung
- Modularkonstruktion
- Unvergleichbare Variabilität
- Hohe Trennschärfe
- Hochwertige Leistung bei kleinen Maschinenmaßen

VibroMAX®

Mehrzweck-Modular-Reinigungsmaschine und Sortierer für trockenes körniges Materials. Das Material wird aufgrund der unterschiedlichen Partikelgrößen (Siebreinigung) und unterschiedlichen aerodynamischen Eigenschaften (Luftreinigung) aufgeteilt.

Der Siebkasten ist Kernpunkt der Maschine, bei der es möglich ist, verschiedene modulare Komponenten zu wählen.

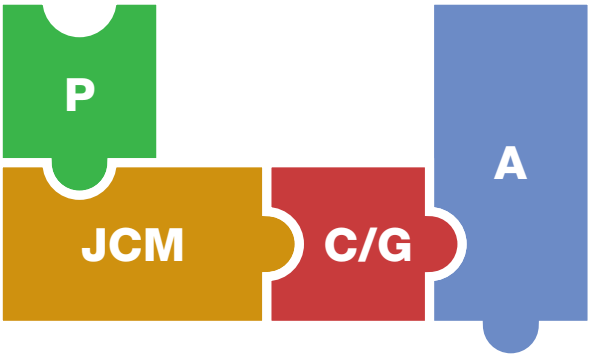

Modularbezeichnung bei der Reinigungsmaschine VibroMAX

Beispiele der Maschinenkonfiguration VibroMAX:

JCM 10122.C1P0A2

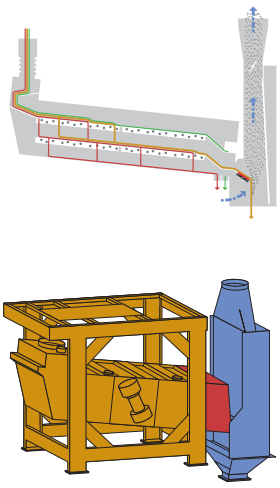

JCM 10122.C1P1A3

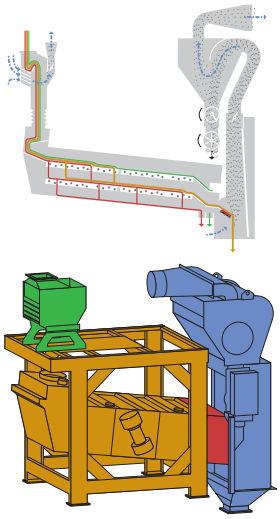

JCM 10122.C1P2A3

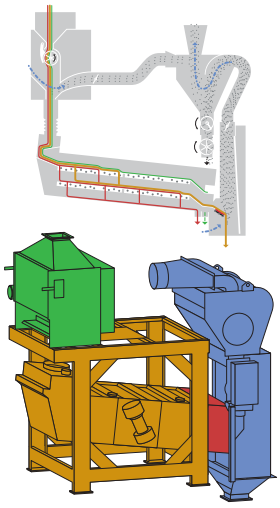

JCM 15223.C1P3A3

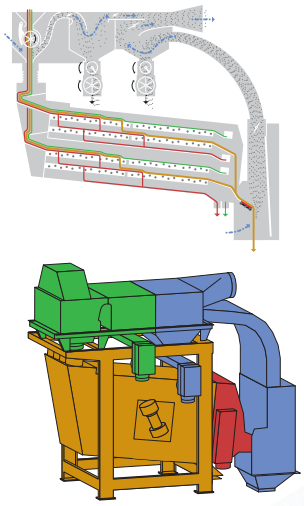

Leistungsparameter VibroMAX

Vorreinigung, Reinigung und Sortierung													
JCM			08122	08123	10122	10123	10222	10223	16224	08133	10133	10143	10413
Antriebs-leistung	Vorreinigung	t/h	20	30	50	60	80	100	200	-	-	-	-
	Industriereinigung	t/h	12	18	25	40	50	80	100	-	-	-	-
	Feinreinigung (Sortierung)	t/h	6	9	12	18	25	35	50	6	8	10	50
Siebfläche		m^2	1,9	2,8	3,4	5,1	6,7	10,1	15,1	4,3	7,6	10,1	10,1
Abmessungen (C1P0A2)	Länge	mm	2220	2860	2800	3650	3100	3920	4740	2950	3870	3470	3940
	Breite	mm	1320	1320	1650	1650	1650	1650	2650	1350	1650	1650	1650
	Höhe	mm	1460	1610	1735	1860	2240	2390	3830	1770	2060	2390	2390
Gewicht		kg	620	680	950	1070	1270	1520	2700	800	1360	1550	1210

Technische Änderungen vorbehalten.

Die Leistungsangaben gelten für die Reinigung von Weizen, Raumgewicht 750 kg/m^3, Feuchtigkeit max. 16% und Verwendung von Drahtsiebe. Leistung der Reinigungsmaschine ändert sich abhängig von Feuchtigkeit, Verunreinigungengrad vom Einlaufsrohstoff, Qualität der Einstellung der Maschine. Die Leistungsdaten für den Ökolandbau können abweichen

Einfall-Aspiration

Px

P0	P1	P2	P3
Aspirierter Einfall	Aspirationsvorreiniger JAC ohne Speisewalze	Aspirationsvorreiniger JAM mit Speisewalze	Aspirationsvorreiniger JAN mit Speis ewalze und Absetzkammer

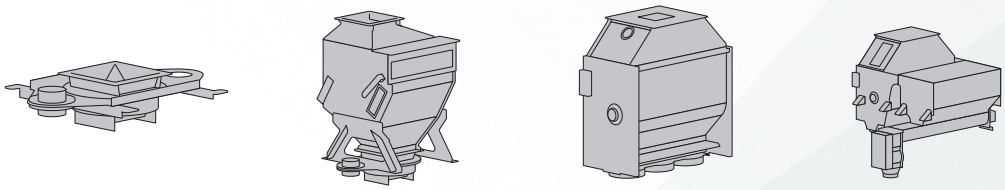

Siebkästen

JCMxxxxx

TYPEN DER SIEBKÄSTEN
JCMxxxxx Breite des Siebkastens (xx00 mm) **JCMxxxxx** Anzahl der Siebsektionen im Siebkasten **JCMxxxxx** Reihenanzahl der Siebe in der Siebsektion **JCMxxxxx** Anzahl der Siebe in jeder Reihe

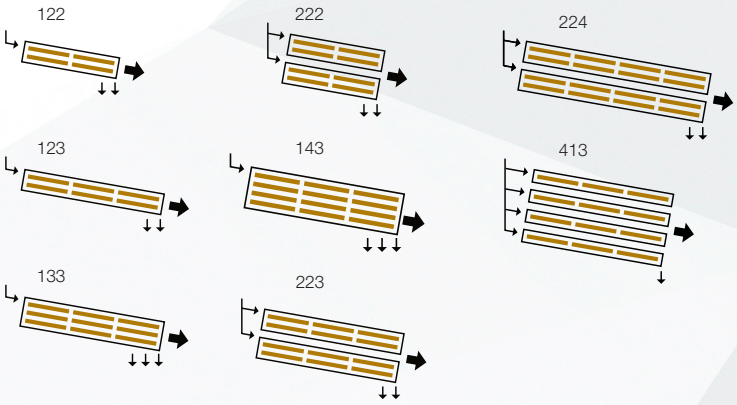

Auslaufkästen

Cx/Gx

C	G
Reiniger – Reinigung der Hauptfraktion von den Unreinheiten und Beimischungen	Sortierer – Materialsortierung in mehrere Fraktionen der Größe nach

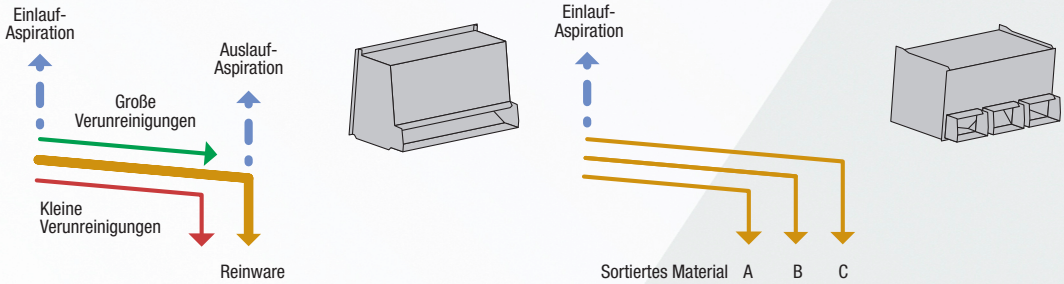

Auslaufaspiration

Ax

A0	A1	A2	A3
Ohne Auslaufaspiration	Aspirationskasten JAA mit fester Wand	JAB – Aspirationskasten mit verstellbarer Wand	JAE – Aspirationskasten mit verstellbarer Wand und Absetzkammer

Funktionsschema der Reinigungsmaschine VibroMAX

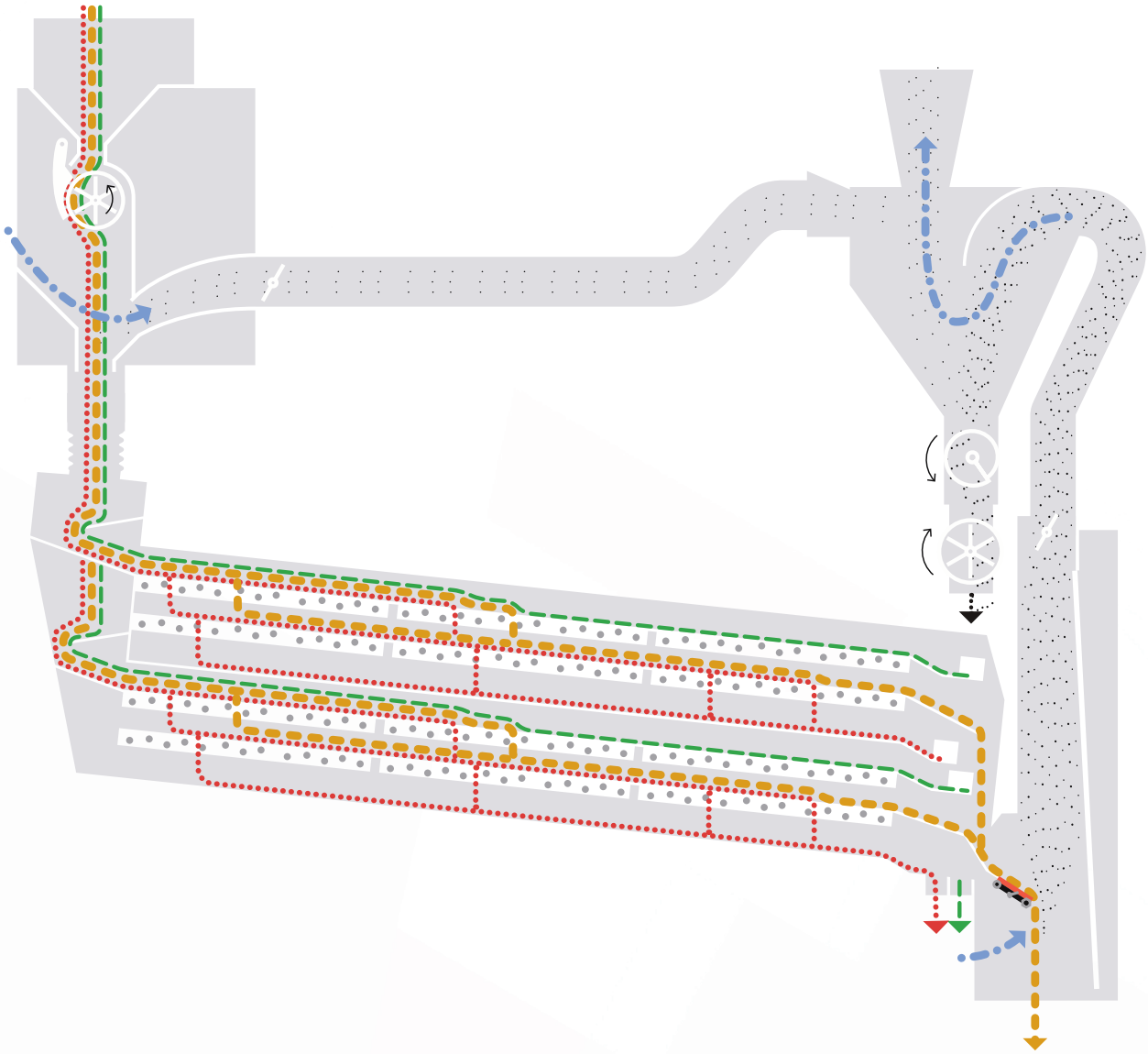

- Reinware
- Große Verunreinigungen
- Kleine Verunreinigungen
- Aspiration
- Leichtpartikel rotierte
- Siebe mit Kugeln
- Magnet
- Maschinenteile

JK Machinery a.s.
Psohlavců 322/4, Praha 4, Tschechische Republik
T: +420 222 362 620 / E: info@jk-machinery.cz

www.jk-machinery.cz